Komshine

enabling today,inspiring tomorrow

Enabling today.
Inspiring tomorrow.

KFLC-2

Нормализующая катушка OTDR

Характеристики и Применения

- Компактный, прочный и удобный
- Стандартная длина 150, 500, 1000, 2000 м
- Доступны различные типы коннектора
- Для любого рефлектометра
- Специальный дизайн хранения каплера адаптера
- В качестве пусковой кабеля OTDR
- В качестве приемного кабеля OTDR
- Дают возможность провести полное измерение потерь всей линии
- Устранение измерений мертвой зоны OTDR

Нормализующая катушка OTDR

переносная подвеска

Тестирование, проверка и локация

Катушка нормализующая (компенсационная) — нормализует модовый состав излучения, который вводится в измеряемую линию и устраняет влияние на результаты измерений ближайшей мертвой зоны рефлектометра. Подходит для любого рефлектометра.Катушка нормализующая (компенсационная) дают возможность провести полное измерение потерь всей линии, включая первый и последний коннектор. Катушка помещена в эргономичный, жесткий корпус, который хорошо защищает содержимое

Как использует катушки нормализующые

• В качестве пускового кабеля : подключите нормализующую катушку OTDR между рефлектометром и оптоволоконной линией, дают возможности устраняет влияние на результаты

• В качестве приемного кабеля: подключите удлинительный кабель к удаленному соединению линии. Это позволит вам измерить потерю удаленного соединения.

• В качестве передающего и приемного кабелей , можно легко измерить общие вносимые потери тестируемой линии.

Модель продукта:

Конфигурация	Тип волокна	Длина волокна	Код
Компенсатор, каплер адаптера	Одномод	150M	OS2-150M, 9/125um
Компенсатор, каплер адаптера	Одномод	300M	OS2-300M, 9/125um
Компенсатор, каплер адаптера	Одномод	500M	OS2-500M, 9/125um
Компенсатор, каплер адаптера	Одномод	1KM	OS2-1KM, 9/125um
Компенсатор, каплер адаптера	Многомод	500M	OM1-500M, 62.5/125um
Компенсатор, каплер адаптера	Многомод	1KM	OM1-1KM, 62.5/125um
Компенсатор, каплер адаптера	Многомод	500M	OM2-500M, 50/125um
Компенсатор, каплер адаптера	Многомод	1KM	OM2-1KM, 50/125um
Компенсатор, каплер адаптера	Многомод	100M	OM3-100M, 50/125um
Компенсатор, каплер адаптера	Многомод	300M	OM3-300M, 50/125um

Использование продукта:

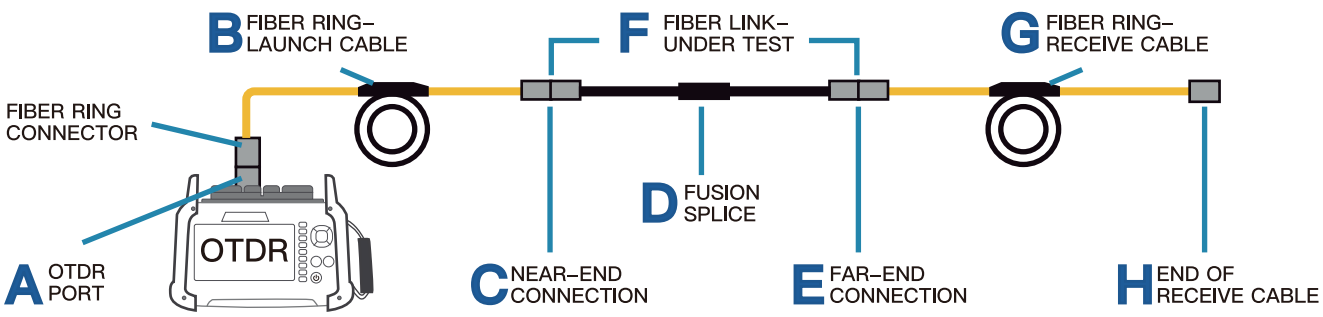

EXAMPLE OTDR TEST CONFIGURATION WITH LAUNCH AND RECEIVE CABLES

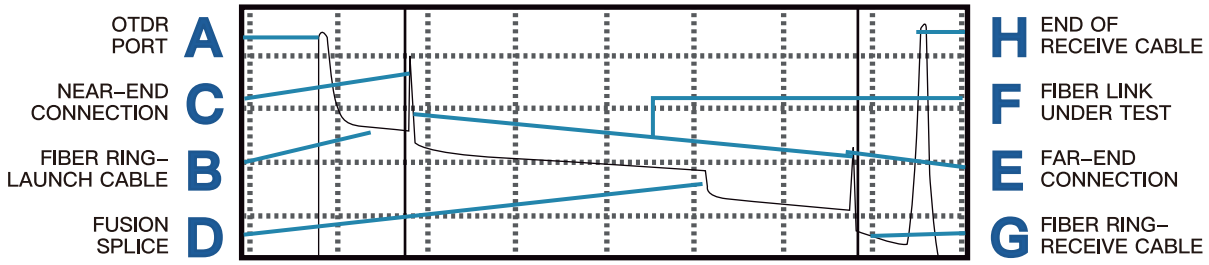

Список продуктов:

Appearance patent No.: 2022304170540.3
Utility model patent No.: 202221736376.5

Специальный дизайн хранения каплера адаптера

HEAD OFFICE

KomShine Technologies Limited

CONTACT US

Add: 2F Bldg. D Qinheng Tech. Pk. Nanjing, JS, 210001, China
TEL: +86 (025) 66047688
Web: www.KomShine.com
Mail: info@komshine.com

* Komshine reserves the right to improve, enhance, or modify the features and specificactions of KomShine products without prior notification.
*Company and product names appearing in this catalogue are resisterd marks or trademarks of respective companies.
* This catalogue is printed using environmentally friendly paper and ink.